VICTORIA *classic*

AL7 - MEIPA Srl

VICTORIA *Classic*

AL7 - MEIPA Srl

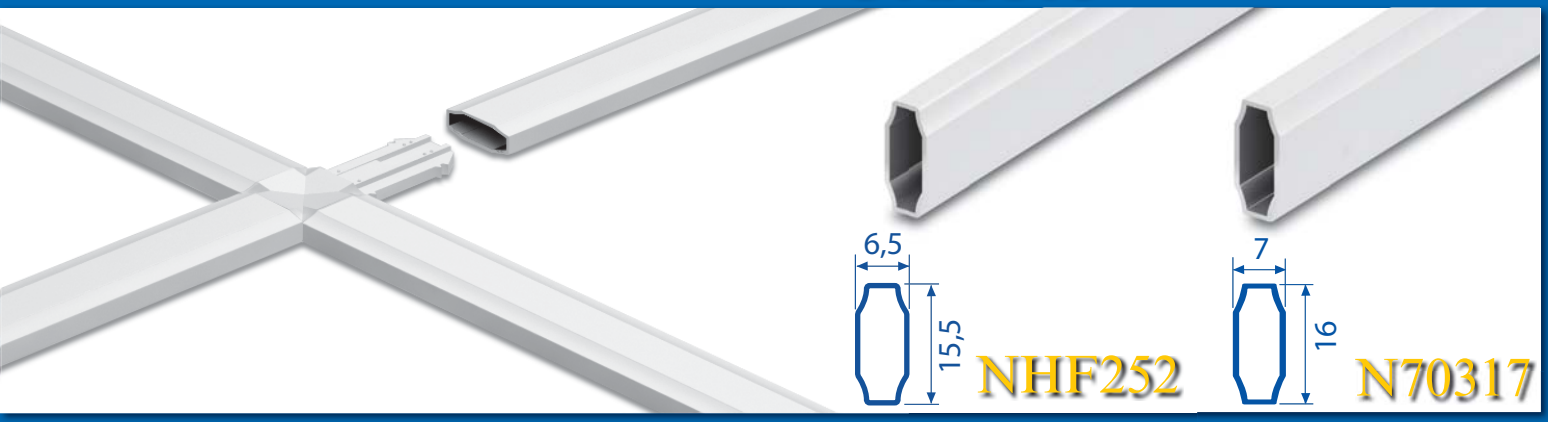

7032

EN 4-way external key
RU Внешняя крестовина в 4 направления

7232

EN 4-way external key with buffer
RU Внешняя крестовина в 4 направления с буфером

7055

EN 4-way external key with arab star
RU Внешняя крестовина в 4 направления с арабской звездой

7051

EN End connector
RU Пробка

7035

SPACER	CODE
9,5 - 10,5	7035

EN Self-centering plastic edge key
RU Самоцентрирующийся пластмассовый наконечник

11251

EN Clip to assemble code 11255
RU Декоративный зажим в стиле для 11255

7033

EN 3-way 90° external key
RU Внешняя крестовина в 3 направления на 90°

7233

EN 3-way 90° external key with buffer
RU Внешняя крестовина в 3 направления на 90° с с буфером

7074

EN Assembling set for variable angles
RU Набор для сборки переменных углов

7039

EN Plastic clutch for variable angles to staple
RU Пластичное сцепление для графт-полимеризации

11259

EN Decorative flower
RU Отделка в мерею

11255

EN Plastic decoration
RU Отделка в стиле

VICTORIA *Classic*

AL7 - MEIPA Srl

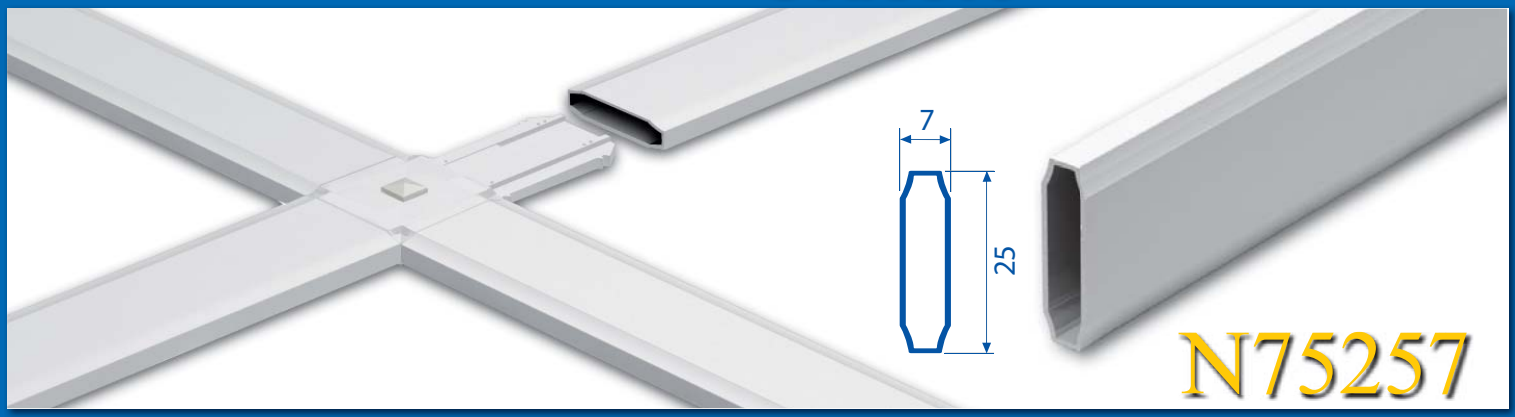

7532

EN 4-way external key with buffer
RU Внешняя крестовина в 4 направления с буфером

7533

EN 3-way 90° external key with buffer
RU Внешняя крестовина в 3 направления на 90°с буфером

7555

EN 4-way external key with arab star
RU Внешняя крестовина в 4 направления с арабской звездой

7574

EN Assembling set for variable angles
RU Набор для сборки переменных углов

7539

EN Plastic clutch for variable angles to staple
RU Пластичное сцепление для графт-полимеризации

7551

EN End connector
RU Пробка

7535

SPACER	CODE
9,5 - 10,5	7535

EN Self-centering plastic edge key
RU Самоцентрирующийся пластмассовый наконечник

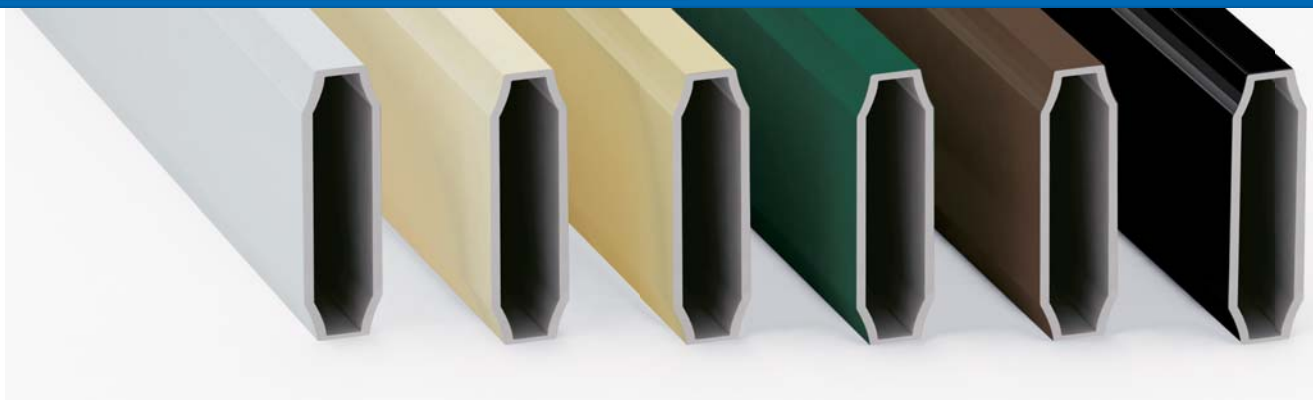

VICTORIA *Classic*

AL7 - MEIPA Srl

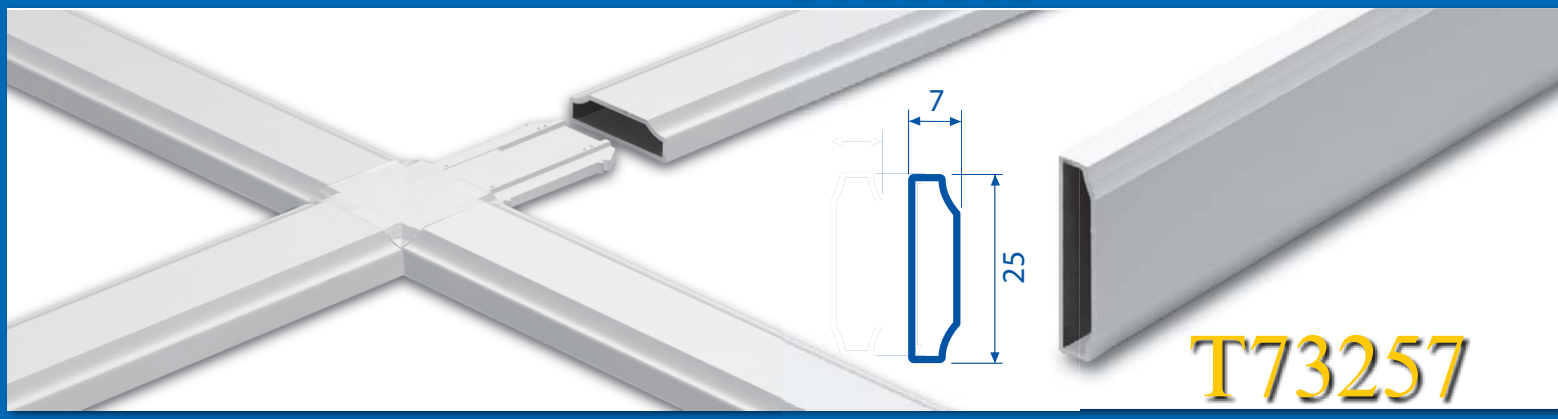

7332

EN 4-way external key
RU Внешняя крестовина в 4 направления

7333

EN 3-way 90° external key
RU Внешняя крестовина в 3 направления на 90°

7334

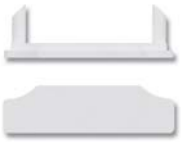

EN End connector
RU Пробка

7335

EN End connector
RU Пробка

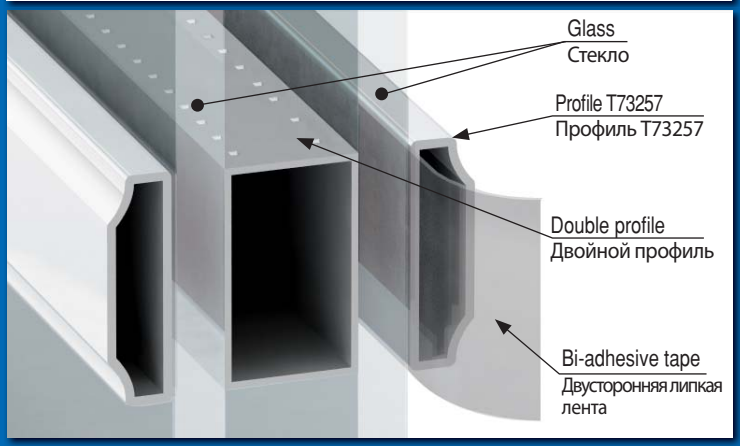

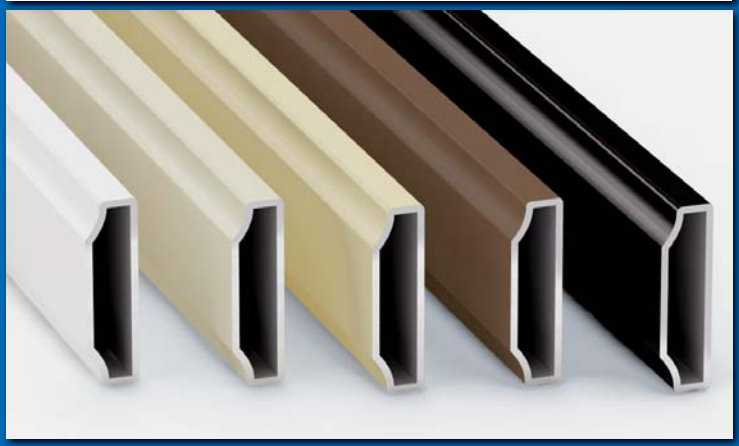

PACKAGING • УПАКОВКА

T73257	L	
25x7	3 m	150 m

7332	
	100 / 500

7334	
	100

7333	
	100 / 500

7335	
	100

All shapes, colours, dimensions and packaging mentioned in this catalogue are purely indicative and have no contractual value.

AL7-Meipa Srl has the exclusive right to carry out any modification or elimination of its products without prior notice.

AL7 - MEIPA Srl

AL7 - Meipa Srl Via Poggio Renatico, 1/3 - 40016 S. Giorgio di Piano (BO) - ITALY • Tel. +39.051.6630250 • 051.6630133 • Fax +39.051.6630094 • info@al7.it • www.al7.it

VICTORIA *Classic*

AL7 - MEIPA Srl

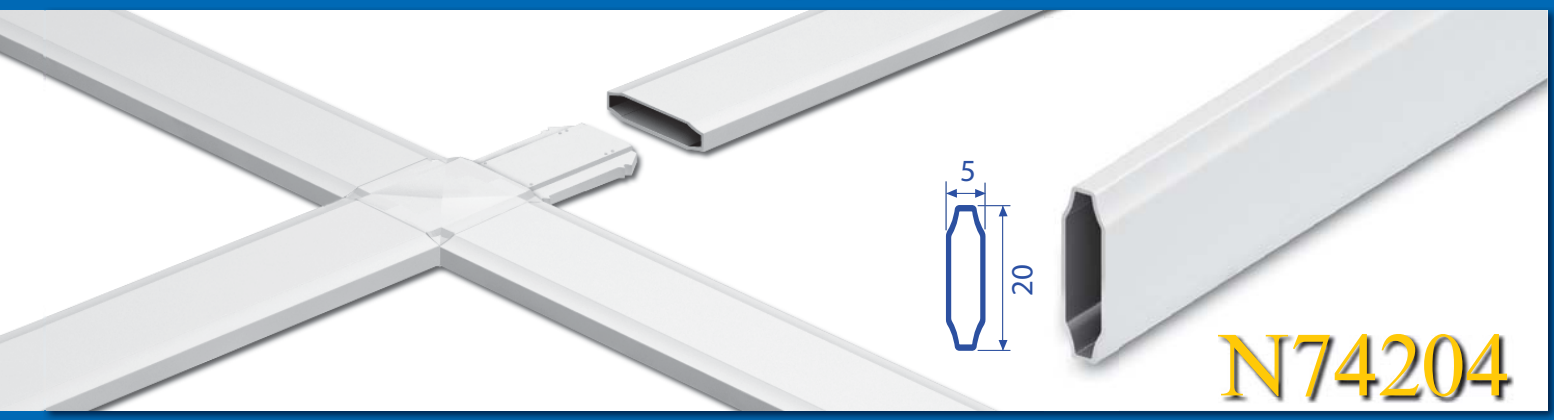

7432

EN 4-way external key
RU Внешняя крестовина в 4 направления

7433

EN 3-way 90° external key
RU Внешняя крестовина в 3 направления на 90°

7434

EN End connector
RU Пробка

PACKAGING • УПАКОВКА

N74204	L	
20x5	3 m	225 m

7432	
	100/1500

7434	
	1000

7433	
	100/1500

All shapes, colours, dimensions and packaging mentioned in this catalogue are purely indicative and have no contractual value.

AL7-Meipa Srl has the exclusive right to carry out any modification or elimination of its products without prior notice.

AL7 - MEIPA Srl

AL7 - Meipa Srl Via Poggio Renatico, 1/3 - 40016 S. Giorgio di Piano (BO) - ITALY • Tel. +39.051.6630250 • 051.6630133 • Fax +39.051.6630094 • info@al7.it • www.al7.it

VICTORIA *Classic*

AL7 - MEIPA Srl

PACKAGING • УПАКОВКА

	PROFILES / ПРОФИЛИ	L	
NHF252	15,5x5,5	3 m	252 m
N70317	16x7	3 m	225 m

N75257	L	
25x7	3 m	150 m

7032	100 / 1000
7232	100 / 1000
7055	25
7051	1000
7035	500
11251	64
7033	100 / 1500
7233	100 / 1500
7074	50
7039	100
7035	50
11255	64
7532	100 / 500
7555	25
7533	100 / 500
7574	50
7551	1000
7539	100
7535	100 / 1000

All shapes, colours, dimensions and packaging mentioned in this catalogue are purely indicative and have no contractual value.

AL7-Meipa Srl has the exclusive right to carry out any modification or elimination of its products without prior notice.

AL7 - MEIPA Srl

AL7 - Meipa Srl Via Poggio Renatico, 1/3 - 40016 S. Giorgio di Piano (BO) - ITALY • Tel. +39.051.6630250 • 051.6630133 • Fax +39.051.6630094 • info@al7.it • www.al7.it